Wir bewegen Messtechnik

Optris® CTlaser – Zubehör

Einfache Adaption an unterschiedlichen Anwendungen

HIGHLIGHTS

- umfangreiches Standardzubehör ermöglicht den universellen Einsatz
- Spezialzubehör für ausgewählte Applikationen
- hohe Flexibilität bei der Installation durch sehr gute Kombinierbarkeit
- einfach und schnell zu installieren
- Auswertungen über digitale Schnittstellen
- Kühl- und Schutzzubehör für raue Umgebungs-bedingungen

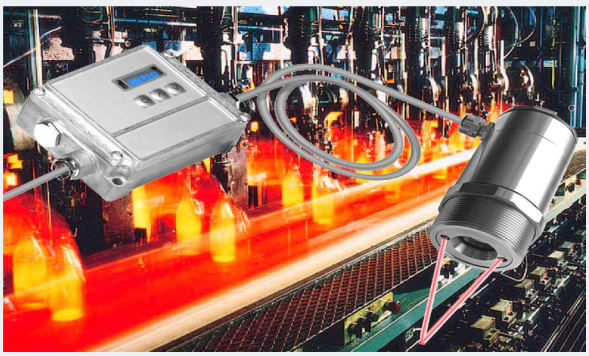

optris infrared thermometers

MECHANISCHES ZUBEHÖR

Montagewinkel (fest) ist im Lieferumfang enthalten (ACCTLFB)

Montagewinkel justierbar/fest (ACCTLAB)

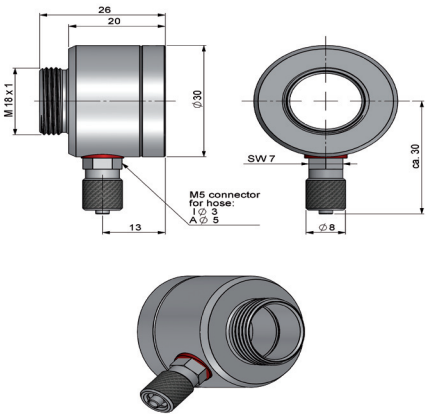

Freiblasvorsatz Edelstahl (ACCTLAP)

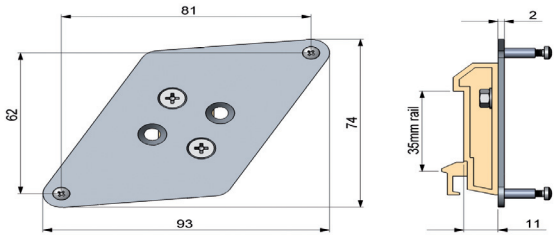

für Montage der CTlaser-Elektronikbox an eine Hutschiene nach EN50022 (ACCTRAIL)

Optional: Es kann für alle CTlaser ein Werksprüfschein (ACCTLCERT, ACCTLHTCERT) mit 3 Referenztemperaturen (z.B. bei: 23 °C, 110 °C, 500 °C) erstellt werden.

Weitere Spezifikationen entnehmen Sie bitte dem jeweiligen Produktdatenblatt.

Optris® CTlaser – Zubehör

ZUBEHÖR FÜR HOHE UMGEBUNGSTEMPERATUREN

Cooling Jacket (ACCJCTL) mit Montagewinkel (ACCJFB)

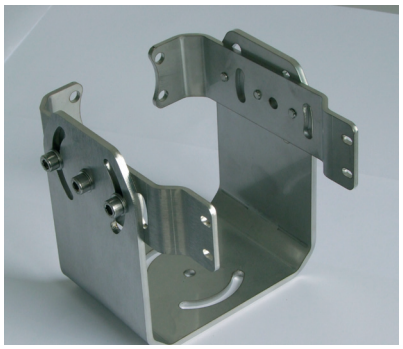

Montagewinkel für Cooling Jacket (ACCJFB)

Wasserkühlgehäuse (ACCTLW)

Montageeinheit Kühlgehäuse (ACCTLRM)

Für Anwendungen, bei denen höhere Umgebungstemperaturen auftreten können, empfiehlt sich der Einsatz eines Wasserkühlmantels (ACCTLW bis 175 °C). Das Kühlgehäuse (ACCTJCTL) schützt den Messkopf in noch heißeren Umgebungen (Kühlung mit Luft bis 100°C oder Wasser bis 315°C). Zu den Gehäusen sind Hochtemperatur-Kabel verfügbar.

DIGITALE SCHNITTSTELLEN

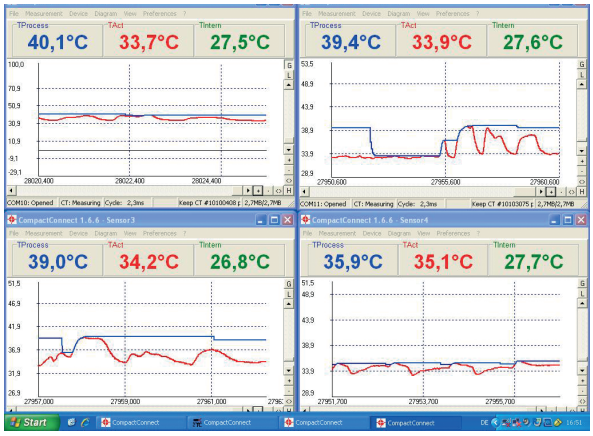

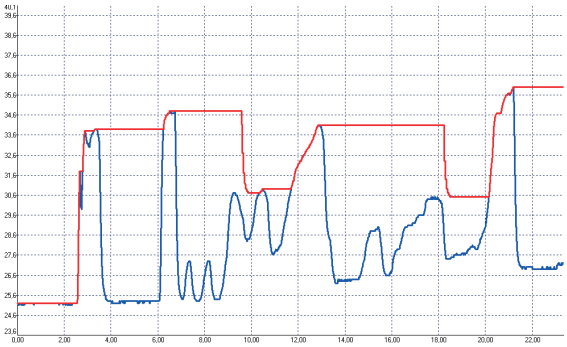

OPTRIS© Compact Connect
Multitasking-fähige Software zur Überwachung.

Steckbare Module sorgen für größtmögliche Flexibilität. Der Modulsteckplatz ist standardmäßig im CTlaser enthalten. Sie können wählen zwischen: USB Anschluss (ACCTUSBK); RS232 (ACCTRS232K); RS485 (ACCTRS485B), Relais (ACCTRI), CAN-Bus (D11ACCTCANK), Profibus DP (ACCTPFBDPK) oder Ethernet Interface (ACCTETHNK).

WIR BERATEN SIE GERNE:

Sprechen Sie uns an und vereinbaren Sie einen unverbindlichen Vorstellungstermin!

[mu:v] GmbH
Marketing- und Vertriebsgesellschaft
für Systeme und Technologien

info@mu-v.de

Domagkstraße 7, D-85551 Kirchheim
Tel : +49 (0) 89-124 74 20-0
Fax : +49 (0) 89 -124 74 20-99

www.mu-v.de